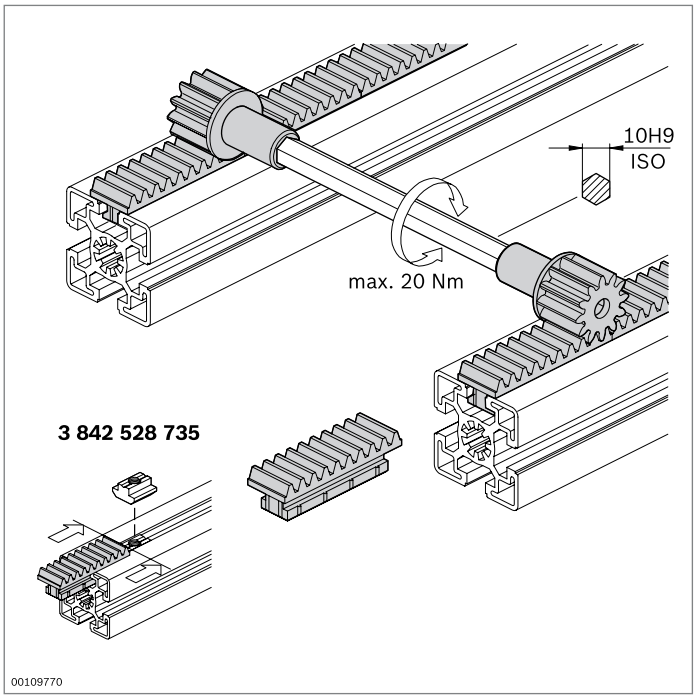

Crémaillère
Pignon

- Pour le montage d'arbres synchronisés afin d'éviter tout risque de déformation avec des guidages plus larges

Accessoires nécessaires :
- Arbres hexagonaux du commerce 10H9
- Coulisseau pour la fixation de la crémaillère dans la rainure (p. 3-7)

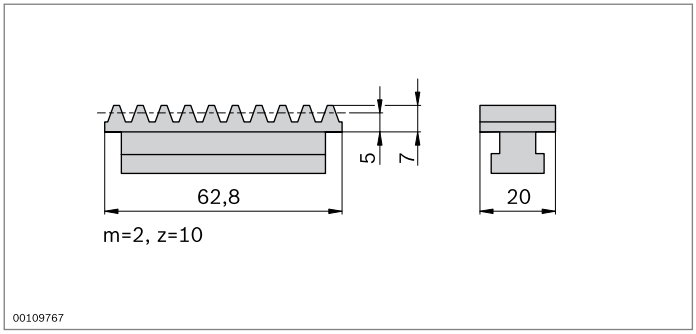

Crémaillère		N°
	10	**3 842 501 578**
Matériaux :	PA ; noir	

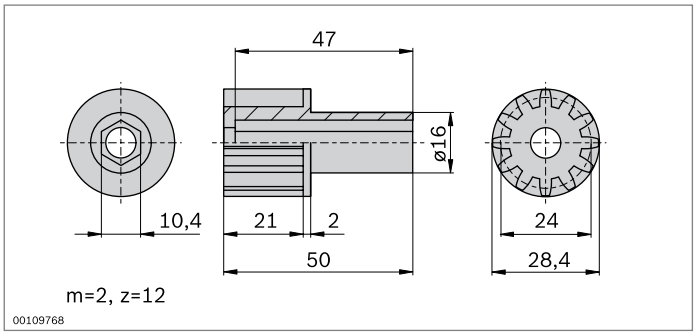

Pignon		N°
		3 842 501 576
Matériaux :	POM ; blanc	