Code de commande :
(Exemple de commande)

Générateur — Pilotage

CO2 R 07 H T 01.3 - 210 - 03 - 1 – 20X + ML …

Type de centrale

Réservoir
R … Réservoir rond en tôle emboutie
S … Réservoir prismatique soudé

Taille du réservoir
05, **07**, **09**, **13**, **18**, **22**, voir tableau 1

Sens de montage
H … Horizontal
V … Vertical (moteur vers le haut)

Orientation du bornier du moteur
T … Bornier vers le haut
R … Bornier vers la droite
Voir figure 2

Indice du débit
Voir tableau 3

Pression de service maxi
Voir tableau 3

Tension d'alimentation du moteur électrique
03 … 3 x 220-240/380-420 V 50 Hz
3 x 254-277/440-480 V 60 Hz
63 … 1 x 220-240 V 50 Hz

Filtre d'aération
- … filtre d'aération standard
1 … BF4, finesse 10 µm

Exécution du générateur
20X… impact pour ligne de pilotage, avec limiteur de pression intégré
22X… impact pour ligne de pilotage, avec clapet anti-retour et limiteur de pression intégrés
30X… 1 impact NG6, avec limiteur de pression intégré
32X… 1 impact NG6, avec clapet anti-retour et limiteur de pression intégrés
99X… solutions pour applications spécifiques avec valves intégrées dans la bride

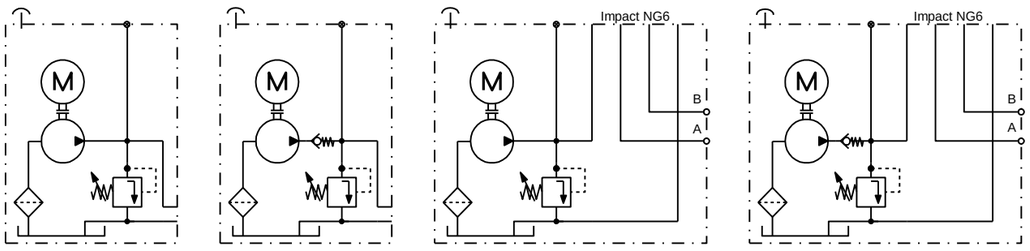

20X **22X** **30X** **32X**

Pilotage
Voir prospectus modules d'empilages
(L, ML, …)

Tableau 1, taille de réservoir

Code réservoir	Volume nominal	Volume de remplissage Vf (l)	Volume prélevé Ve (l)
R04	4	2,5	2,0
R07	7	5,7	4,7
R10	10	8,4	7,0
R12	12	10,8	9,0
R14	14	13,0	11,0
R18	18	16,6	14,0
S22	22	19,0	14,5

Figure 2, orientation du bornier

T … Bornier vers le haut

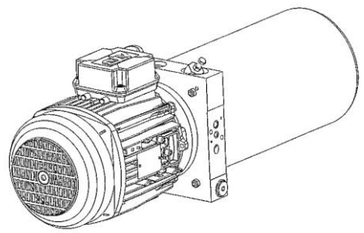

R … Bornier vers la droite

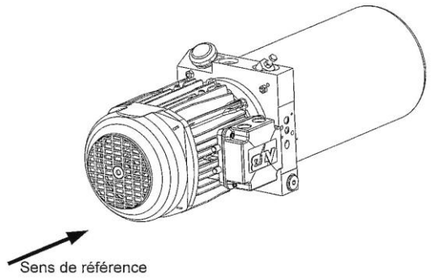

Tableau 3, indices de débit et pression

Indice de débit l/mn 50 Hz	60 Hz	Nb pôles	Cyl cm³/t	Pression de service max. (bar) en fonction de la puissance moteur (kW) 0,37 kW	0,55 kW	0,75 kW	1,1 kW	1,5 kW	2,2 kW	3 kW	4 kW	5,5 kW
01.3	01.6	4	1.0	**215**	**250**							
02.4	02.9	4	1.9	**110**	**170**	**235**	**250**					
03.7	04.4	4	2.8	**75**	**115**	**155**	**230**	**250**				
05.0	06.0	4	3.8	**50**	**85**	**115**	**170**	**230**	**250**			
06.3	07.6	4	4.7	**40**	**70**	**90**	**140**	**185**	**250**			
07.4	08.9	2	2.8						**230**	**250**		
08.6	10.3	4	6.5	**30**	**50**	**65**	**100**	**130**	**200**			
10.0	12.0	2	3.8						**165**	**230**	**250**	
10.2	12.0	4	7.6		**40**	**50**	**80**	**110**	**165**	**200**		
12.6	15.1	2	4.7						**135**	**185**	**250**	
13.3	16.0	4	10		**30**	**40**	**60**	**85**	**120**			
16.0	19.2	4	12			**30**	**50**	**70**	**100**			
17.3	20.7	2	6.5						**95**	**130**	**175**	**200**
20.0		2	7.6						**80**	**110**	**150**	**200**

Versions livrables rapidement

Encombrements :

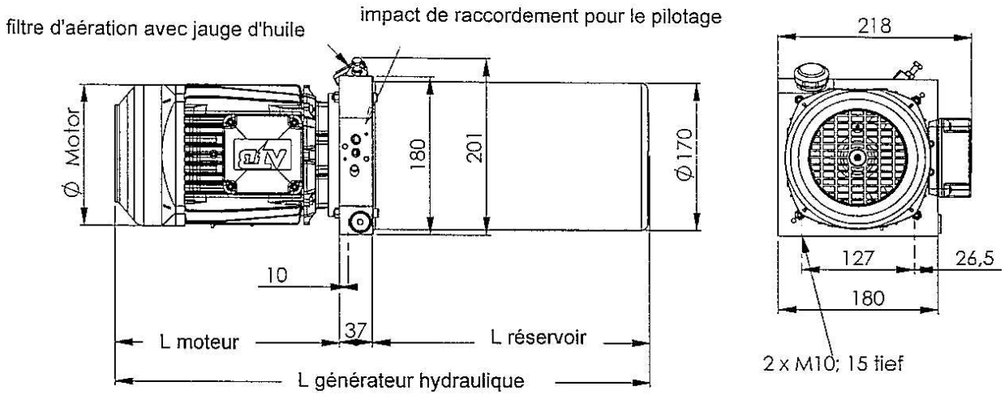

Moteur		
Puissance (kW)	Nb pôles	L moteur (mm)
0,37	4	ca. 210
0,55	4	ca. 220
0,75	4	ca. 220
1,1	4	ca.255
1,5	4	ca.280
2,2	2	ca.255
2,2	4	ca.280
3	2	ca.280
3	4	ca.303
4	4	ca.303
5,5	4	ca.303

Réservoir	
Code	L réservoir (mm)
R04	162
R07	312
R10	440
R12	550
R14	630
R18	830
S22	560

Vue éclatée :

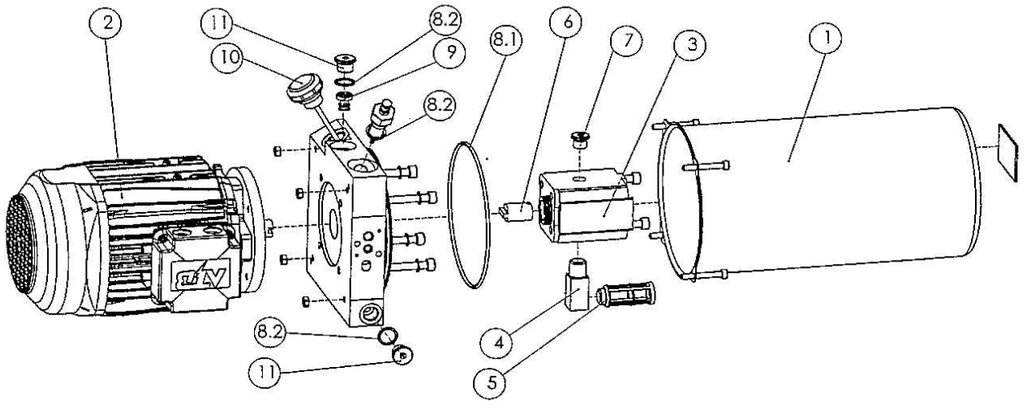

Sous réserve de modifications techniques

HYDAC INTERNATIONAL

HYDAC s.à.r.l.
Technopôle Forbach Sud
BP 30260
F-57604 FORBACH Cedex

Tel. : 03 87 29 26 00
Fax : 03 87 85 90 81
e-mail : hydac_france@hydac.com

Générateur hydraulique CO

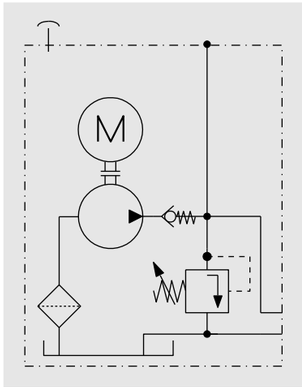

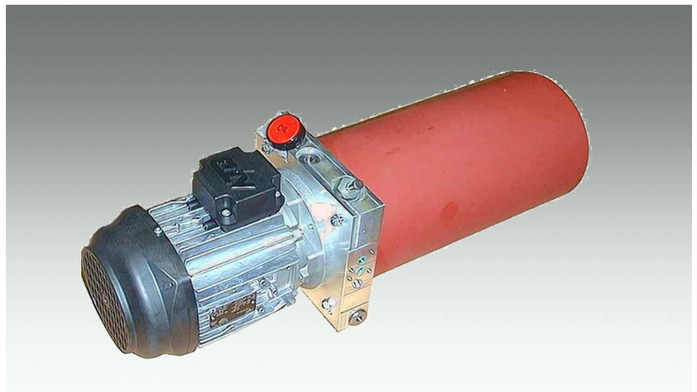

Caractéristiques techniques :

Débit :	Jusqu'à 20 l/mn
Pression permanente :	Jusqu'à 250 bar
Pression de pointe :	Jusqu'à 300 bar
Puissance moteur :	0,12 à 5,5 kW
Cylindrée de pompe :	1 à 12 cm^3
Volume de réservoir :	Réservoirs ronds de 2 à 16 litres Réservoirs prismatiques de 17 litres
Facteur de marche élevé :	S6 (fonctionnement continu avec charge discontinue) S3 (fonctionnement intermittent) S2 (fonctionnement service réduit)

Avantages :

- Très silencieux grâce à un montage du générateur particulier et constructif
- Générateurs compacts et légers grâce à une bride en aluminium
- Exécution robuste grâce à l'utilisation de réservoirs métalliques
- Pilotages nombreux grâce à des modules de fonctions sériels
- Maintenance réduite grâce à une bonne accessibilité des valves de pilotage